OLPC XO-1.75
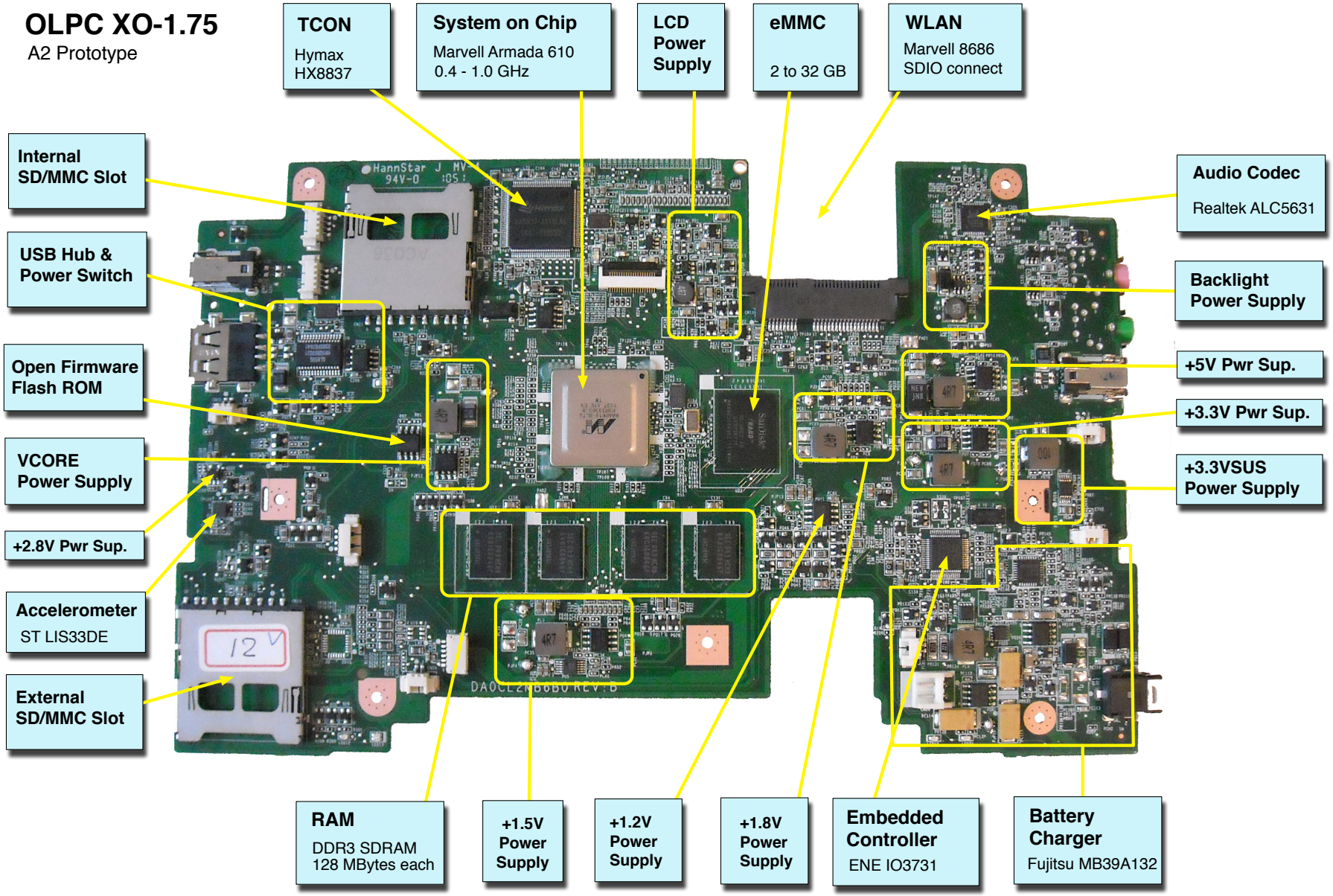
A2 Prototype